펄사루브 EO 브러쉬 원격 설치 키트

Kit No. C042~C043

구성부품 및 설치 작업 순서

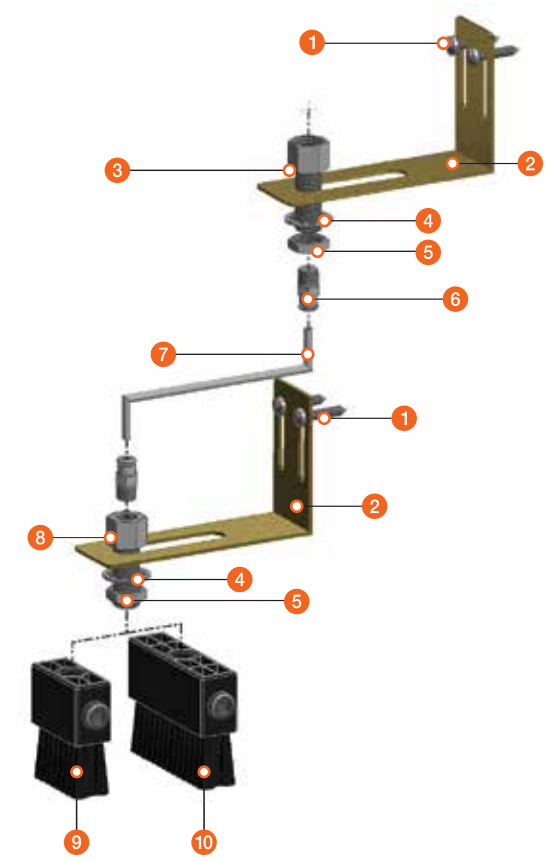

설치순서	품번	상세 설명	수량
1	B051	스크류 나사, #8 x 19 (스틸)	4
2	B003-01	오일 브러쉬 브라켓, "L" Shape (스틸)	2
3	A314	레듀셔, PF1/4" F x PF1/4" Mx30mm x PT1/8" F (스틸)	1
4	B058	이붙이 와셔, O.D.23mm x I.D.14.5mm x 1t (스틸)	2
5	N001	너트, PF1/4" F x 5mm (니켈 도금)	2
6	A317	원터치피팅, Ø4 x PT1/8" M (니켈 도금)	2
7	C021-1	튜브, 3m (10ft) O.D. 4mm × I.D. 2.5mm (나일론)	1
8	A316	레듀셔, PT1/8" F x PF1/4" M x 25mm (니켈 도금)	1
9	C017	오일 브러쉬, 45 x 20 x 30 PF1/4" F (나일론)	1
10	C018	오일 브러쉬, 74 x 20 x 30 PF1/4" F (나일론)	1

설치 방법

1. 나사 (1)를 이용하여 첫 번째 브라켓 (2)을 벽에 고정합니다.
2. 고정된 브라켓 (2)에 이붙이 와셔 (4)와 너트 (5)를 이용하여 레듀셔 (3)를 조립합니다.
3. 나사 (1)를 이용하여 두 번째 브라켓 (2)을 고정하고, 이붙이 와셔 (4)와 너트 (5)를 이용하여 레듀셔 (8)를 조립합니다.
4. 조립된 2개의 레듀셔에 각각 원터치피팅 (6)을 체결합니다.
5. 체결된 2개의 원터치피팅 (6)에 튜브 (7)를 삽입하여 서로 연결합니다.
6. 원하는 사양의 오일 브러쉬 (9 10)를 레듀셔 (8)에 조립하고 동작을 확인합니다.

유의 사항

오일 토출량은 오일점도, 튜브길이, 대기온도 등에 따라 변동될 수 있습니다.

설치순서 + 품번	키트넘버	상세 설명
[1 ~ 8] + 9 (C017)	C042	오일 브러쉬 평면형 나일론 키트 Pulsarlube EO
[1 ~ 8] + 10 (C018)	C043	오일 브러쉬 평면형 나일론 키트 Pulsarlube EO